Qualifikation, Young-Oldies 1.Turnier, 10-Ball, 22.10.2017

Billard -Verband Berlin 49/76 e.V.

Billard - Turnierprogramm

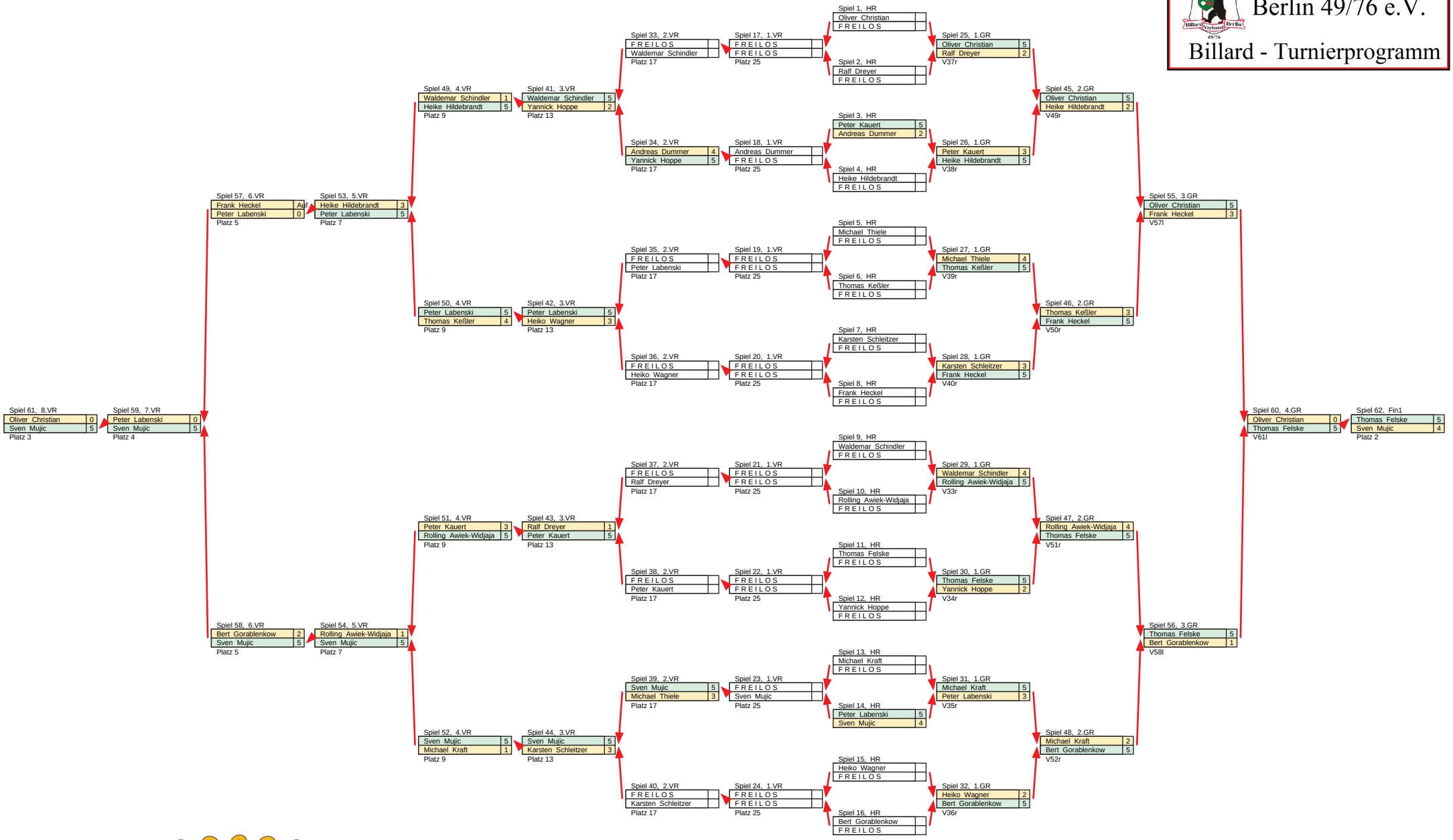

Billard Verband Berlin 49/76

pcTurm™ powered by POOL Challenge